PLINTO N°2

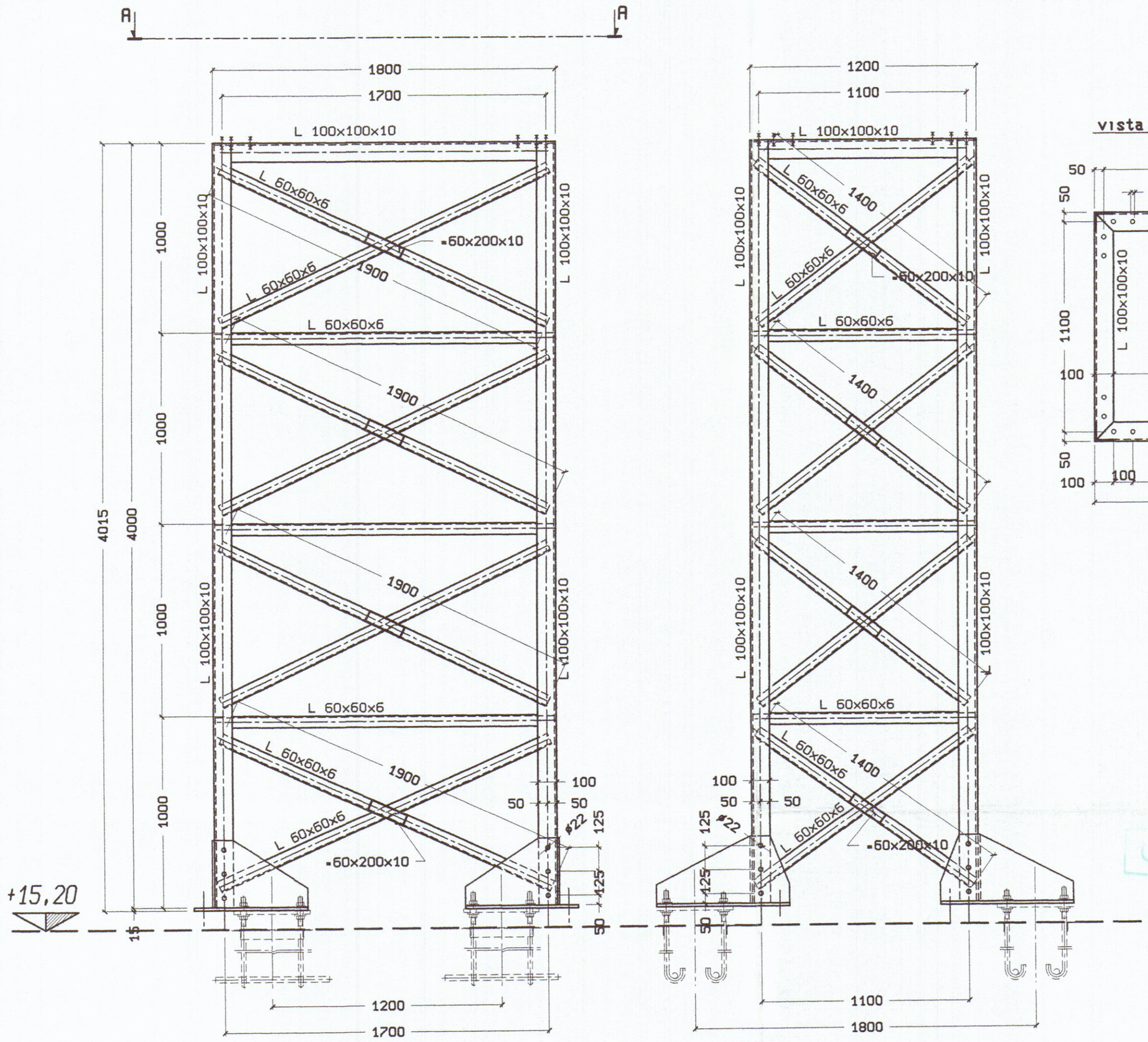

vista A-A

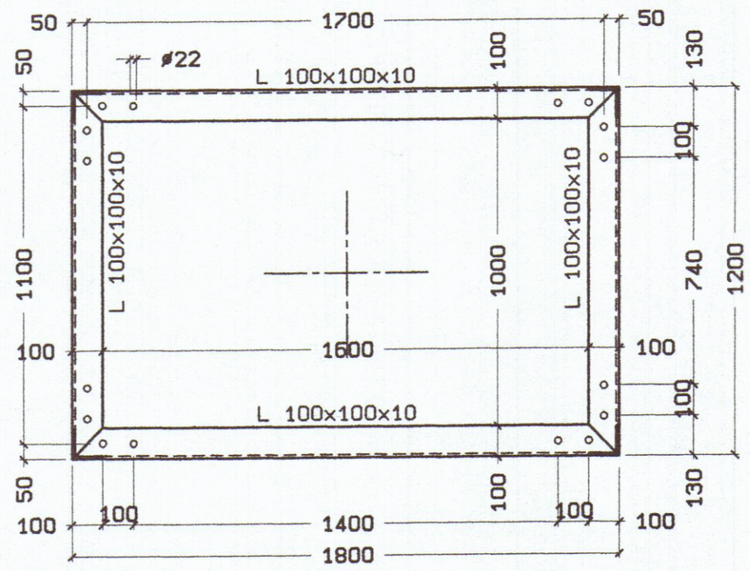

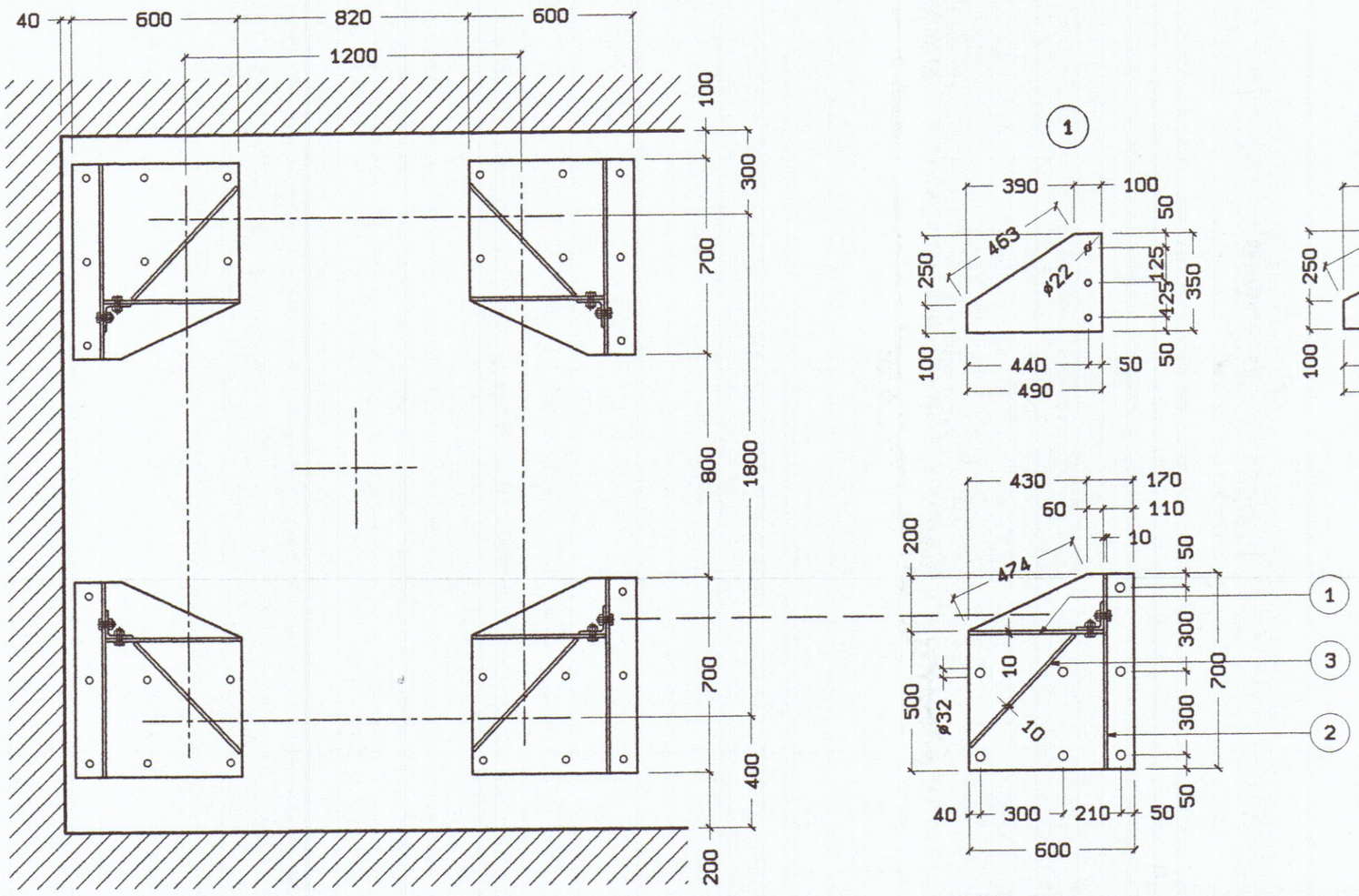

COPIA PER IL COMUNE

REGIONE TOSCANA
Ufficio del Genio Civile di Massa Carrara
Elaborato allegato alla denuncia presentata ai sensi della Legge n. 1086/1971 e Legge n. 1086/1971 - Prot. n. 629
Massa, lì 20 MAR 1997

Dott. Ing. RAFFAELE MORETTINI
Albo Ingegneri Perugia
N. 2026

FRAGOLA COSTRUZIONI MECCANICHE F.lli Fragola S.Maria d. Angeli (PG)	Oggetto ALIMENTAZIONE DIRETTA SILO 'T2' TRALICCI VERTICALI SOSTEGNO NASTRO PLINTO N°2	2027-C06
CAD-CAM Service	GBG-V6.00 GBLIB-V6.00 c:/DISEGNI/LA-Piastra/a3018651.d S.RAINONE	Scala 1:20
		D.re S.RAINONE
		Data cre 15/02/97
diritti di proprieta' riservati	Cliente Spett. SAIMI S.p.A. La Piastra (MS)	Data mod

8 7 6 5 4 3 2 1