Soc. S.A.I.M.I. S.p.A.
CARRARA

TAVOLA N.
2.2

18 AGO. 1998

OPERA	COMUNE	
PROGETTO PER L'AMPLIAMENTO DI UN FABBRICATO INDUSTRIALE DESTINATO ALLA FRANTUMAZIONE DEL MARMO SITO IN LOCALITA' LA PIASTRA DI TORANO DI CARRARA	CARRARA	
	FOGLIO	MAPPALE/I
	DATA	DISEGNO N.
	GENN. 98	AMPIASTR
	RAPPORTI	
	1:100	

OGGETTO TAVOLA

STATO DI PROGETTO

PIANTA LIVELLI +3.50, +5.00, +6.50, +8.00, +8.80

REVISIONI	
A	Prima Emissione
B	
C	
D	
E	
F	
G	
H	
I	

S.A.I.M.I. S.p.A.
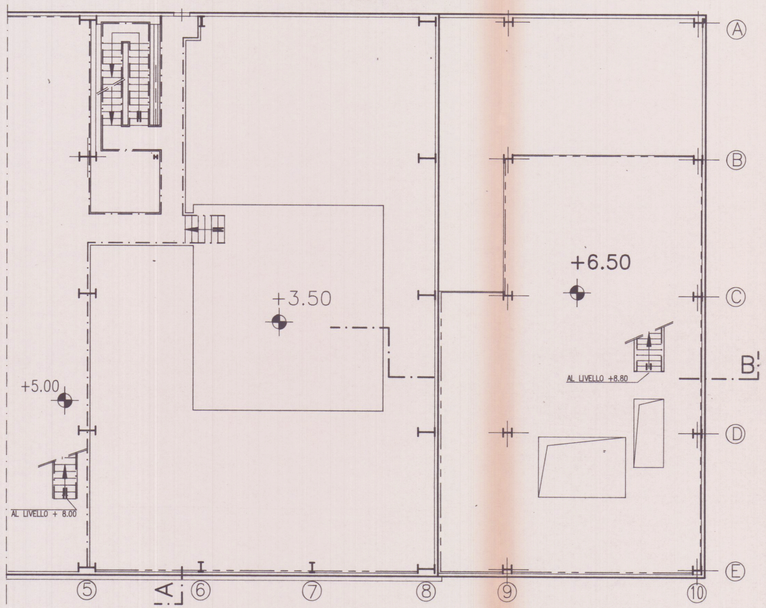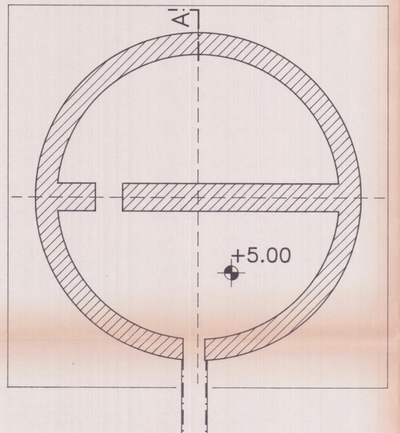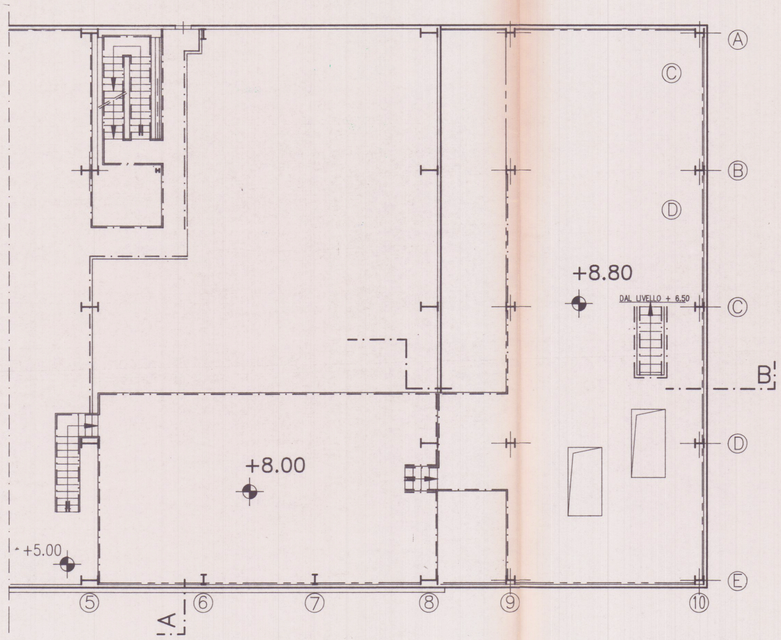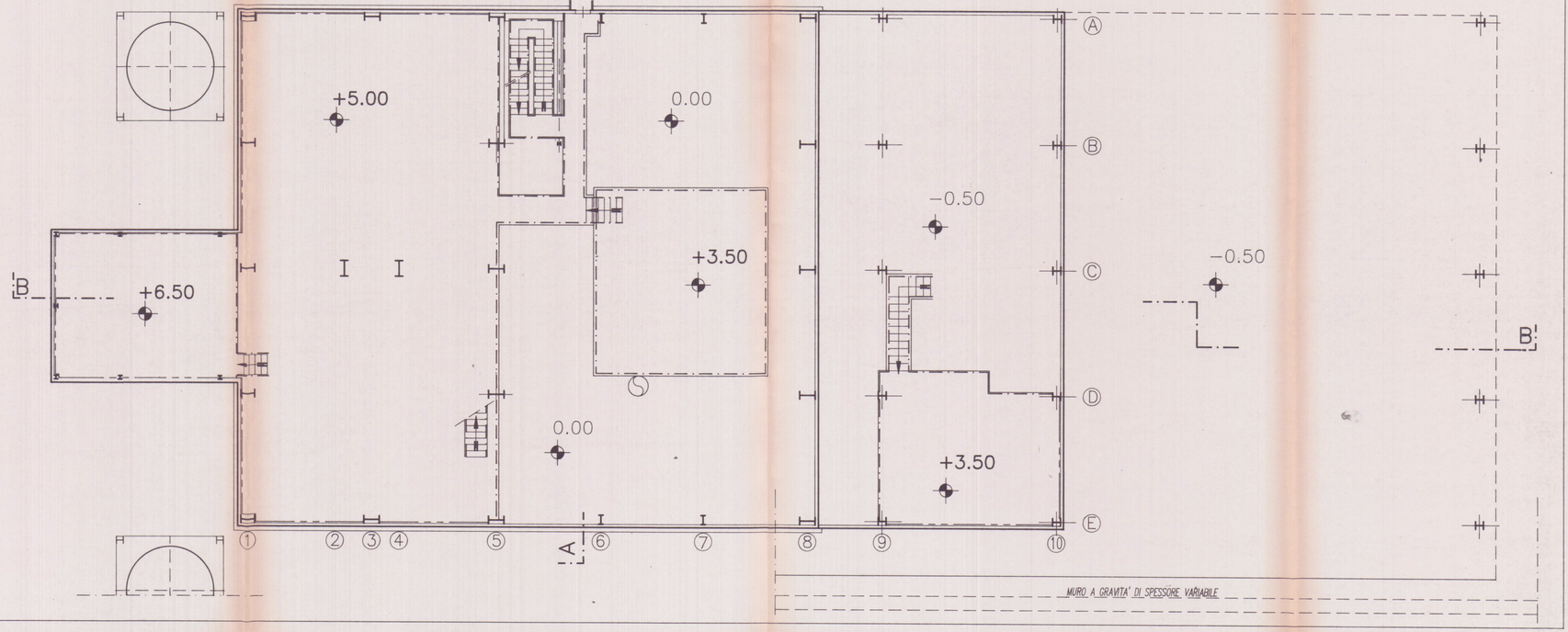
REGIONE TOSCANA
Ufficio del Genio Civile di Massa Carrara
Elaborato allegato alla denuncia presentata ai sensi della Legge n. 64/1974 e L.R. n. 89/1982 e Legge n. 1086/1971 - Pratica S. n. 368
Massa, li 17 GIU. 1998